LED-Licht- und Stromschienensysteme

Artikel vom **13. Oktober 2021**
Elektrotechnik

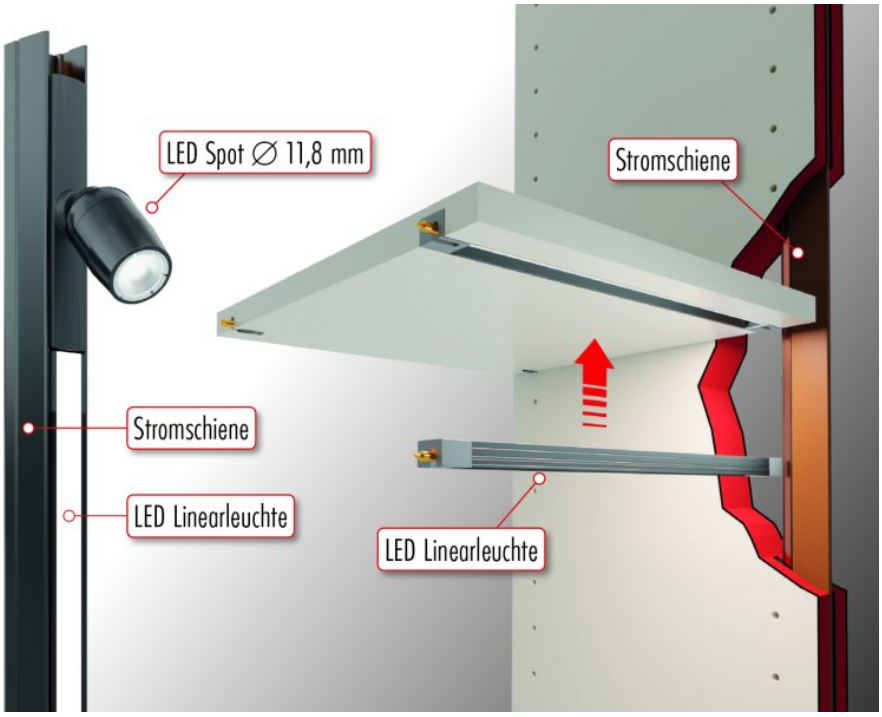

Die unsichtbare Stromversorgung ist besonders für den designorientierten Möbel- und Ladenbau geeignet (Bild: DWD Concepts).

Die auf maßgeschneiderte Lichtlösungen spezialisierte DWD Concepts GmbH stellt zwei neue Produkte aus ihrer Entwicklungslinie »INWI« (»INvisible WIre«) vor. Das Konzept einer unsichtbaren Stromversorgung eignet sich besonders gut für den designorientierten Möbel-, Laden- und Innenausbau.

Die Niedervolt-Stromschiene »INWI R32« (24 V) wird in die Regalwange integriert und ermöglicht es so, an jeder Lochung den Regalboden mit Strom zu versorgen. Die Stromentnahme erfolgt hierbei mit dem Fachbodenträger, auf dem der Regalboden aufliegt und mit dem gleichzeitig die zum System erhältliche »Caph R32«-Lichtleiste kontaktiert wird. In dieser Kombination kann der Regalboden mit der integrierten LED-

Lichtleiste ohne aufwendiges Kabelverlegen innerhalb des Möbels sehr einfach versetzt werden. Die dezente LED-Lichtleiste bietet durch ihren 20°-Abstrahlwinkel eine besonders gute Ausleuchtung der Präsentationsfläche im Regal.

Die zweite Neuheit ist das Lichtsystem »INWI micro«. Dieses basiert nicht nur auf einem intelligenten Baukastenkonzept, sondern ist laut Herstellerangabe auch eines der kleinsten verfügbaren LED-Beleuchtungssysteme für den Möbel- und Innenausbau. Durch die Kombination aus Linearleuchten und schwenkbaren Microspots gelingt eine sehr gute Grundausleuchtung und Effektakzentuierung der zu beleuchtenden Ausstellungsstücke im Regal. Die beiden Lichtelemente können dank ihrer magnetischen Kontaktierung jederzeit innerhalb der Stromschiene umpositioniert werden. Der Hersteller bietet das Lichtsystem mit einer magnetischen bzw. einer schraubbaren Stromschiene als Aufbauvariante sowie auch als versenkbare Einbaulösung an. Mit dem umfangreichen Portfolio an Stromschienen- und Lichtsystemen bietet das Unternehmen vielfältige Lösungen für unterschiedliche Projektaufgaben an.

DWD Concepts GmbH
Infos zum Unternehmen

DWD Concepts GmbH
Auf dem Brümmer 2a
D-44149 Dortmund

0231 993318-0

---

info@dwd-concepts.de

---

www.dwd-concepts.de

© 2025 Kuhn Fachverlag